xiaomi Vacuum Cleaner G9 Plus Užívateľská príručka

Bezpečnostné pokyny

Tento výrobok je určený iba na použitie v domácnosti. Pred použitím si pozorne prečítajte tento návod a uschovajte ho pre budúce použitie.

Tento spotrebič môžu používať deti od 8 rokov a staršie a osoby so zníženými fyzickými, zmyslovými alebo duševnými schopnosťami alebo s nedostatkom skúseností a znalostí, pokiaľ sú pod dohľadom alebo boli poučené o bezpečnom používaní spotrebiča a rozumie súvisiacim nebezpečenstvom. Deti sa so spotrebičom nesmú hrať. Čistenie a užívateľskú údržbu nesmú vykonávať deti bez dozoru.

Nepoužívajte výrobok pri okolitej teplote vyššej ako 38 °C alebo nižšej ako 5 °C alebo na podlahe znečistenej tekutinami alebo lepkavými látkami.

Ak dôjde k poškodeniu nabíjačky alebo batérie, musia byť nahradené špeciálnym káblom alebo zostavou, ktoré sú k dispozícii u výrobcu alebo jeho servisného zástupcu.

Aby ste znížili riziko požiaru, výbuchu alebo zranenia osôb, skontrolujte pred použitím, že nie sú lítium-iónová batéria a nabíjačka poškodené. Pokiaľ je batéria alebo nabíjačka poškodená, vysávač nepoužívajte.

Vysávač používajte iba na suché vnútorné povrchy. Neinštalujte, nenabíjajte ani nepoužívajte tento výrobok vonku, napríklad v kúpeľniach alebo v blízkosti bazéna.

Nedotýkajte sa zástrčky ani žiadnej časti vysávača mokrými rukami.

Kefová lišta s vysokým krútiacim momentom, mini elektrická kefa, batéria, predlžovacia tyč a vysávač sú elektricky vodivé a nemali by byť ponorené do vody alebo do iných kvapalín. Uistite sa, že sú všetky diely po čistení, dôkladne suché.

Aby ste predišli zraneniu spôsobenému pohyblivými časťami, vypnite vysávač pred čistením kefovej lišty s vysokým krútiacim momentom a mini elektrickej kefy. Pred použitím vysávača musí byť riadne nainštalovaná vysokootáčková kefová lišta, prachový priestor a filter.

Vysávač nepoužívajte na zber horľavých alebo zápalných kvapalín, ako je benzín, bielidlo, čpavok alebo čističe kanalizácie, ani iných kvapalín, napr. vody.

Vysávačom nevysávajte častice sadrokartónu, popol, napríklad z krbu, ani dymiace alebo horiace materiály, ako je uhlie, ohorky cigariet alebo zápalky.

Vysávač nepoužívajte na vysávanie ostrých alebo tvrdých predmetov, ako je sklo, klince, skrutky alebo mince, ktoré by mohli výrobok poškodiť.

Udržujte vlasy, voľné oblečenie, prsty a iné časti tela mimo dosahu otvorov a pohyblivých častí vysávača. Nasávací otvor, predlžovacia tyč ani iné príslušenstvo nemierte na oči alebo uši a nevkladajte ich do úst.

Nevkladajte do otvorov vysávača žiadne predmety ani nepoužívajte vysávač so zablokovaným otvorom. Udržujte vysávač bez prachu, žmolkov, vlasov alebo iných predmetov, ktoré by mohli obmedziť prúdenie vzduchu.

Neopierajte vysávač o stoličku, stôl alebo iný nestabilný povrch, pretože by mohlo dôjsť k poškodeniu výrobku alebo zraneniu osôb.

Pokiaľ dôjde k poruche vysávača v dôsledku jeho prevrhnutia alebo poškodenia, obráťte sa na autorizovaný servis. Nikdy sa nepokúšajte vysávač sami rozoberať.

Pred použitím vysávača musí byť riadne nainštalovaný kryt prachového priestoru, pre filter, cyklónová zostava a filter. Uistite sa, že je nabíjačka odpojená od siete, pokiaľ nie je dlhšiu dobu používaná, a tiež pred vykonávaním akejkoľvek údržby alebo opráv. Pri používaní vysávača na upratovanie schodov buďte obzvlášť opatrní.

Varovanie pred nebezpečenstvom požiaru: Na filter vysávača nepoužívajte žiadne vonné látky. Je známe, že tieto typy výrobkov obsahujú horľavé chemické látky, ktoré môžu spôsobiť požiar vysávača.

Nevystavujte batériu a spotrebič ohňu, pretože by mohlo dôjsť k výbuchu.

Batériu a spotrebič NEVYSTAVUJTE vode, slanej vode ani iným kvapalinám ani ich do nich neponárajte.

VAROVANIE: Nepoužívajte batérie a nabíjačky iných výrobcov.

Používajte iba s nabíjačkou BLJ24W308080P-V.

Používajte iba s batériou V2209-7S1P-BCA.

Pri používaní vysávača dôsledne dodržujte pokyny uvedené v tejto užívateľskej príručke. Užívatelia nesú zodpovednosť za prípadné straty alebo škody, ktoré môžu vzniknúť nesprávnym používaním vysávača.

Prehľad produktu

Zoznam príslušenstva

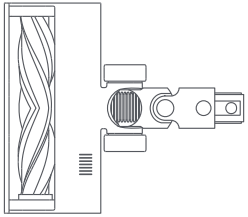

Kefová lišta s vysokým krútiacim momentom

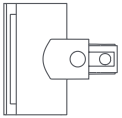

Mini elektrická kefa

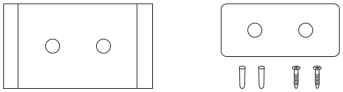

Držiak na skladovanie

(obsahuje skrutku × 2, hmoždinku × 2 a nálepku s montážnou šablónou)

Hubica na čistenie štrbín 2 v 1

Predlžovacia tyč

Nabíjačka

Poznámka: Vyobrazenie výrobku, príslušenstva a používateľského rozhrania v používateľskej príručke slúži len na referenčné účely. Skutočný výrobok a funkcie sa môžu líšiť v dôsledku vylepšenia výrobku.

Názov komponentov

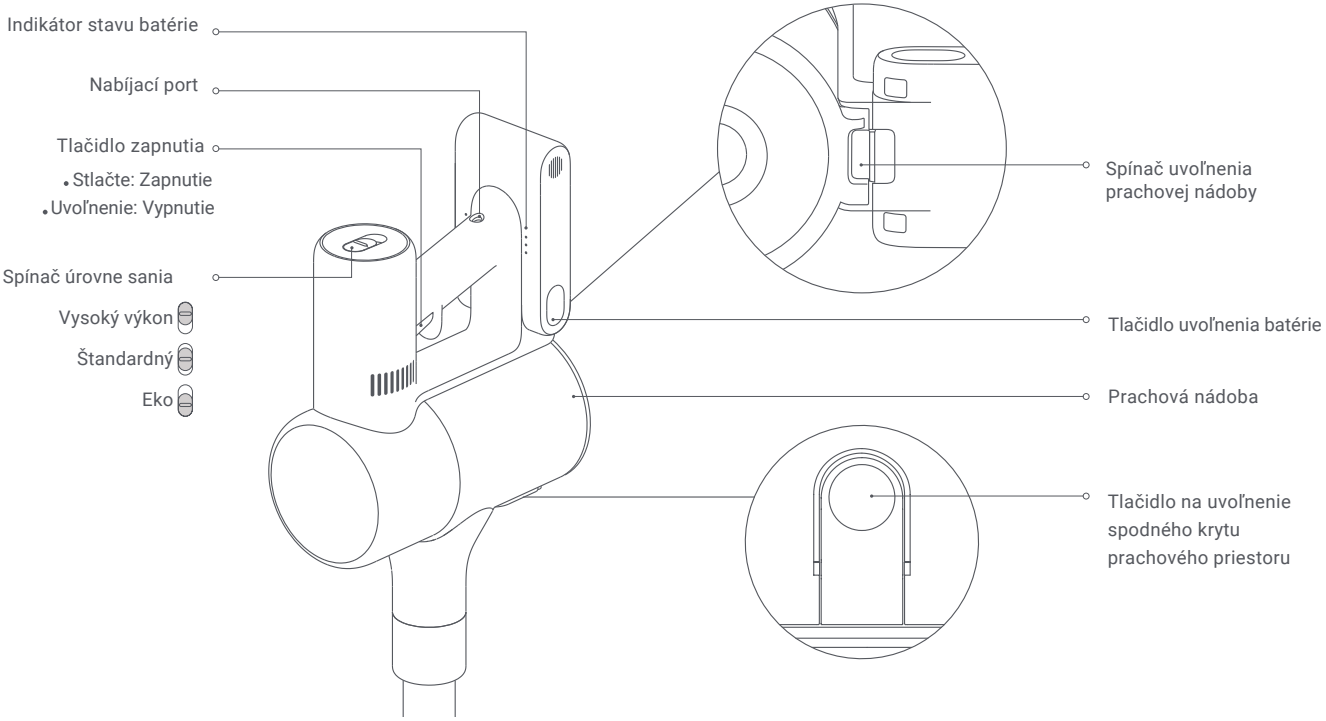

Inštalácia

Inštalácia príslušenstva na vysávač

Vkladajte, kým nezapadne na miesto

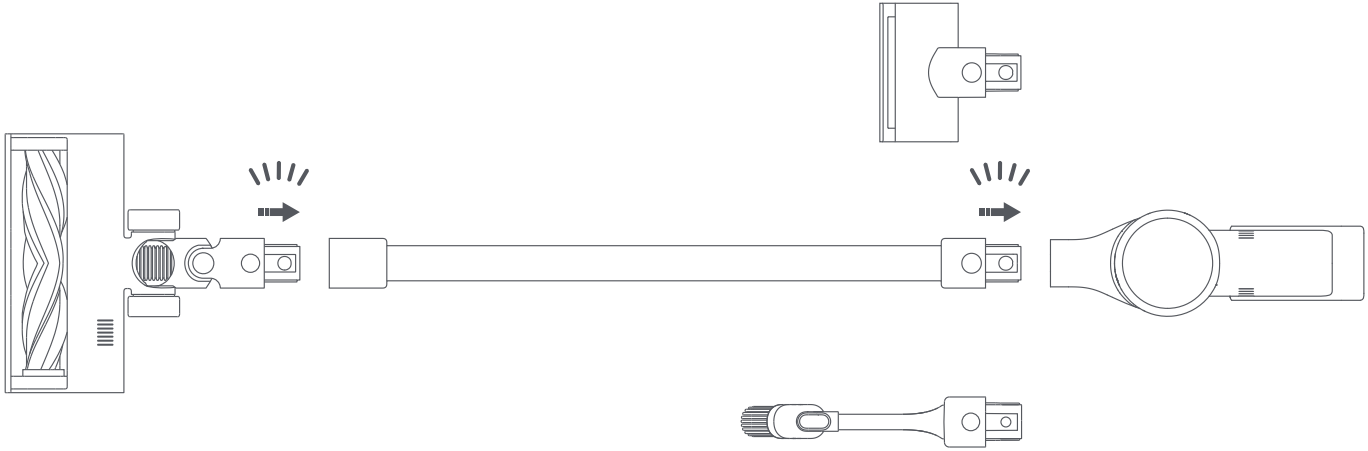

Poznámka: Mini elektrická kefa by sa nemala používať s predlžovacou tyčou.

Inštalácia úložného držiaka

1. Na stenu nalepte samolepku s montážnou šablónou. Uistite sa, že spodný okraj samolepky je rovnobežný so zemou a je od nej vzdialený približne 107 cm.
2. Pomocou elektrickej vŕtačky s vrtákom s priemerom 8 mm vyvŕtajte do steny otvory podľa polohy otvorov na samolepke montážnej šablóny. Potom pomocou skrutiek a hmoždiniek namontujte úložný držiak.

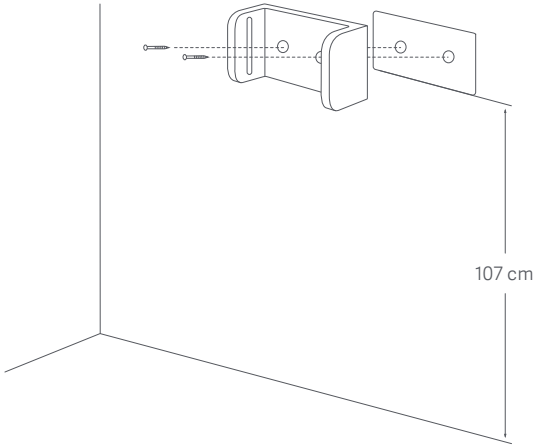

Odporúčaná výška: Najmenej 1,07 m od zeme

Poznámka: Úložný držiak by mal byť inštalovaný na chladnom a suchom mieste s elektrickou zásuvkou v blízkosti. Pred inštaláciou sa uistite, že v priestore priamo za miestom, kde bude držiak nainštalovaný, nie sú žiadne drôty alebo potrubie.

Nabíjanie

Indikátor stavu batérie

Pozn.: ○ vypnuté ● zapnuté, a ☀ znamená blikanie.

☀ ○ ○ Slabá batéria

● ● ☀ Skoro nabitá batéria

● ☀ ○ Polovica batérie

● ● ● Nabitá batéria

Akonáhle je vysávač plne nabitý, indikátor po 5 minútach zhasne a vysávač prejde do úsporného režimu.

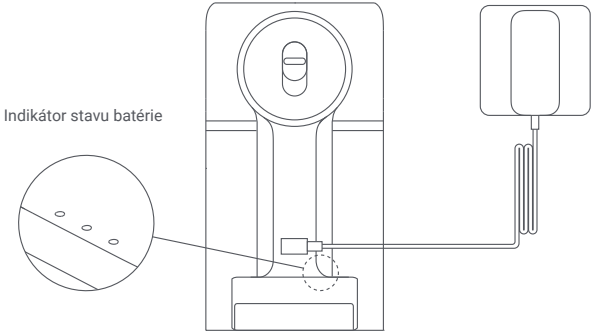

Poznámky:

- Pred prvým použitím vysávač plne nabite. To trvá približne 3,5 hodiny. Počas nabíjania nie je možné vysávač používať.
- Vysávanie na najvyššiu úroveň sania dlhší čas spôsobí zahriatie batérie, čo môže predĺžiť dobu nabíjania.
- Pred nabíjaním vysávač radšej nechajte 30 minút vychladnúť.

Ako používať

Používanie rôzneho príslušenstva

Hubica na čistenie štrbín 2 v 1: Vhodná na vysávanie ťažko prístupných miest, ako sú rohy dverí, okien, stien a schodov, ale aj pohoviek a povrchov stolov.
Poznámka: Stlačením uvoľňovacieho tlačidla na hubici nastavte polohu kefy podľa svojich potrieb pri upratovaní.

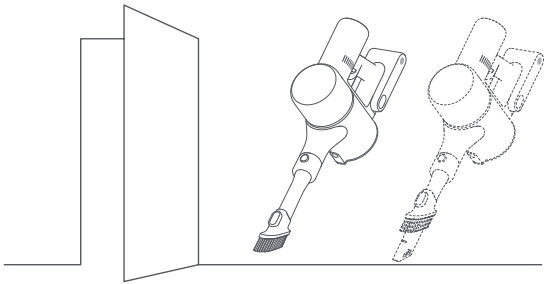

Mini elektrická kefa: Na vysávanie nečistôt, zvieracích chlpov a ďalších odolných nečistôt z pohoviek, lôžkovín a iných textilných povrchov.

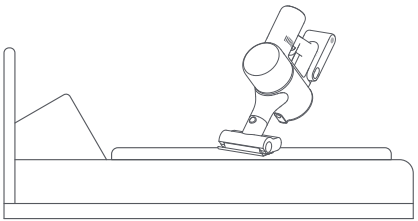

Kefová lišta s vysokým krútiacim momentom: Na čistenie rôznych typov podláh, ako je drevo, mramor, dlaždice a koberce.
Poznámka: Kefovú lištu s vysokým krútiacim momentom je možné pripojiť priamo k vysávaču.

Úložný držiak: V čase, keď vysávač nepoužívate, ho môžete umiestniť na úložný držiak.

Poznámka: Neklaďte samostatne vysávač na úložný držiak. Na úložný držiak ho umiestnite až po spojení s predlžovacou tyčou a kefovou lištou.

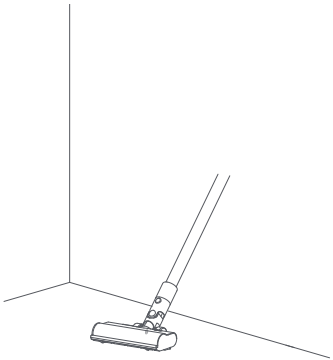

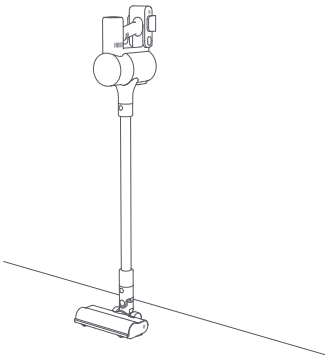

Poznámky:

- Pokiaľ sa niektorá rotujúca časť zasekne, môže sa vysávač automaticky vypnúť. Odstráňte všetky zachytené cudzie predmety a pokračujte v používaní.
- Pokiaľ sa spustí ochrana batérie proti vysokým teplotám, vysávač automaticky prestane pracovať. Počkajte, kým sa teplota batérie nevráti do normálu, a potom pokračujte v používaní.

Starostlivosť a údržba

Opatrenia na údržbu

- Vždy používajte originálne diely, aby nedošlo k strate záruky.
- Pokiaľ sa filter, predlžovacia tyč alebo kefová lišta s vysokým krútiacim momentom upchajú, vysávač prestane čoskoro pracovať. Ak chcete obnoviť jeho funkčnosť, vyčistite upchanú súčiastku.
- Pokiaľ vysávač nebudete dlhšiu dobu používať, plne ho nabite a odpojte ho od napájania, potom ho uložte v chladnom prostredí s nízkou vlhkosťou a mimo dosahu priameho slnečného žiarenia. Aby ste zabránili nadmernému vybitiu batérie, dobíjajte vysávač aspoň raz za tri mesiace.

Čistenie vysávača

Vysávač utrite mäkkou, suchou handričkou.

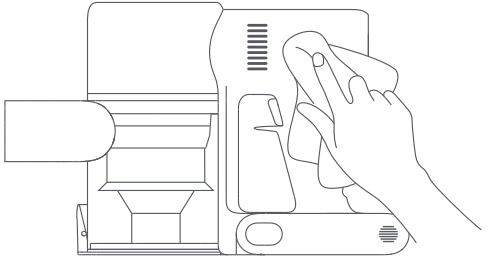

Čistenie prachovej nádoby, pre filtre a cyklónové zostavy

1. Pokiaľ je prachová nádoba naplnená až po značku "MAX", znižuje sa čistiaca schopnosť vysávača. Pre obnovenie výkonu nádobu včas vyprázdnite. Pred vyprázdnením priehradky sa uistite, že je vysávač odpojený od napájania, a nestláčajte tlačidlo zapnutia.

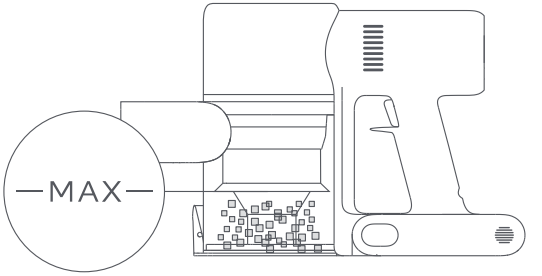

2. Stlačte tlačidlo pre uvoľnenie spodného krytu prachovej nádoby a vyprázdnite ju.

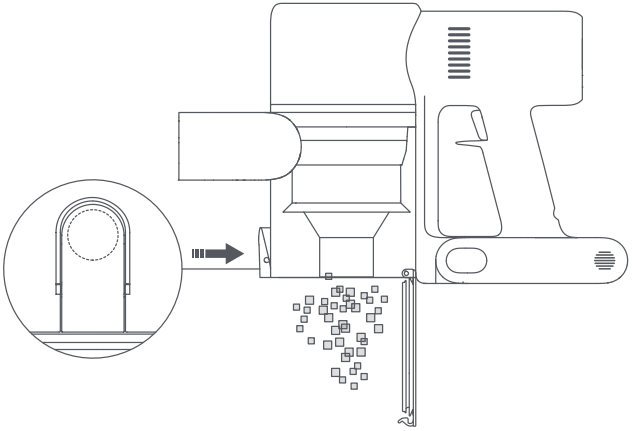

3. Zatiahnite za uvoľňovací spínač prachovej nádoby v smere znázornenom na obrázku ❶ potom vyberte prachovú nádobu z vysávača, ako je znázornené na obrázku ❷.

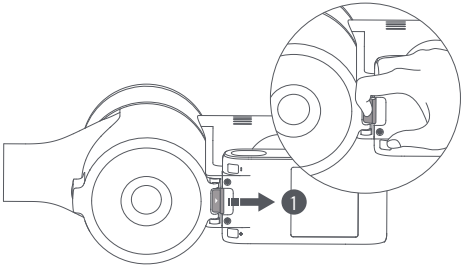

Spínač uvoľnenia prachovej nádoby

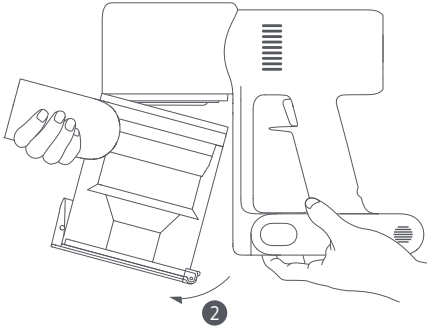

4. Najprv vyberte pre filter, potom zdvihnite rukoväť cyklónovej zostavy a otočte ju proti smeru hodinových ručičiek, kým sa nezastaví, a potom zatiahnite a vyberte cyklónovú zostavu.

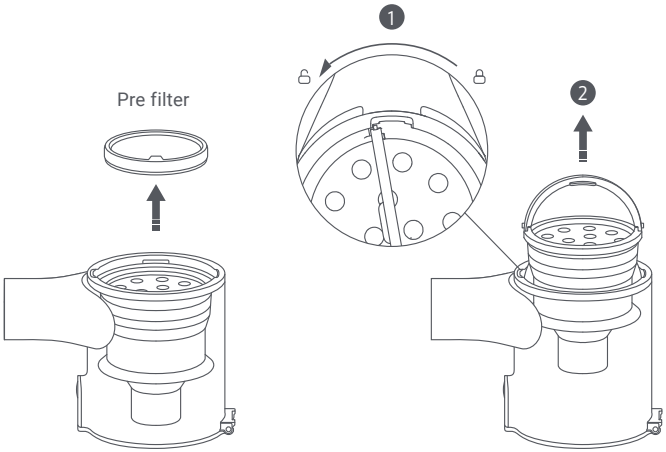

5. Pre filter, cyklónovú zostavu a prachovú nádobu opláchnite vodou, kým nebudú čisté, a potom každú súčasť odložte na aspoň 24 hodín, aby dôkladne vyschla.

Poznámky:

- Prachovú nádobu treba aspoň raz mesačne vypláchnuť.
- Pre filter a cyklónová zostava by sa mali čistiť raz za 3 až 4 mesiace.

6. Ak sú kontaktné body vysávača znečistené, utrite ich mäkkou suchou handričkou.

Poznámky:

- Na čistenie prachového priestoru nepoužívajte čistiace prostriedky, leštidlá ani osviežovače vzduchu.
- Nečistite prachovú nádobu, pre filter ani cyklónovú zostavu v umývačke riadu alebo práčke, ani sa nepokúšajte sušiť žiadnu súčasť v sušičke, rúre, mikrovlnnej rúre alebo v blízkosti otvoreného ohňa.

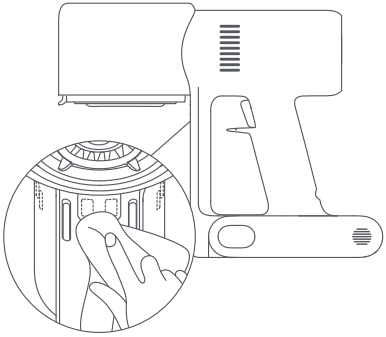

Inštalácia prachovej nádoby, pre filtra a cyklónové zostavy

1. Vložte cyklónovú zostavu zvisle do prachovej nádoby a uistite sa, že rukoväť cyklónovej zostavy zapadá do štrbiny na ľavej strane nádoby. Otáčajte rukoväťou v smere hodinových ručičiek, kým nedôjde k jej zaisteniu, a potom rukoväť sklopte dole.
2. 2. Vložte pre filter prednou stranou hore do cyklónovej zostavy.

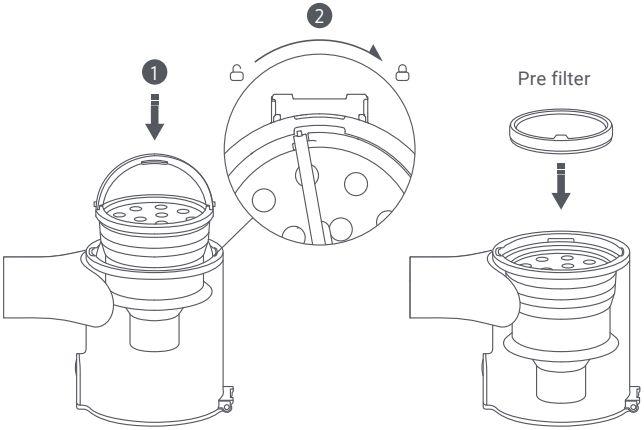

3. Mierne naklonite prachovú nádobu tak, aby jej štrbina lícovala s klipom na vysávači. Potom prachovú nádobku jemne zatlačte, kým nezapadne na svoje miesto.

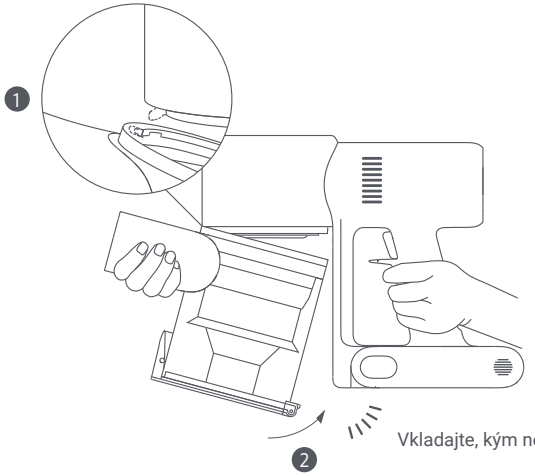

Vkladajte, kým nezapadne na miesto

Čistenie filtra

1. Vyberte prachovú nádobu, ako je znázornené na obrázku.

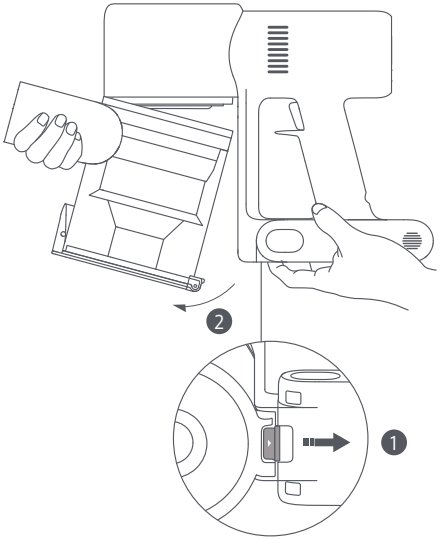

Spínač uvoľnenia prachovej nádoby

Poznámky:

- Filter sa odporúča čistiť raz za 4 až 6 mesiacov.
- Filter sa odporúča vymeniť raz za 6 až 12 mesiacov podľa skutočného stavu používania filtra.

2. Vyberte filter z vysávača jeho stiahnutím smerom dole v smere znázornenom na obrázku.

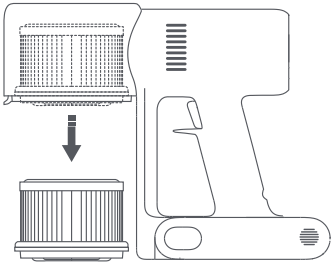

3. Vyčistite filter čistou vodou. Uistite sa, že ste filter otočili o 360°, aby ste dôkladne odstránili všetok prach zachytený vo filtri. Niekoľkokrát na filter ľahko poklepte, aby ste odstránili prebytočné nečistoty.

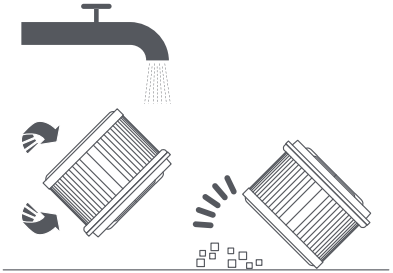

Poznámky:

- Na čistenie filtra používajte iba čistú vodu. Nepoužívajte čistiace prostriedky.
- Nepokúšajte sa čistiť filter kefou alebo prstom.

4. Nechajte filter dôkladne vyschnúť po dobu najmenej 24 hodín.

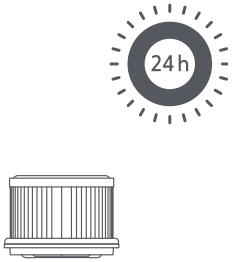

Inštalácia filtra

1. Vložte filter do vysávača a jemne ho zatlačte dole, ako je znázornené na obrázku.

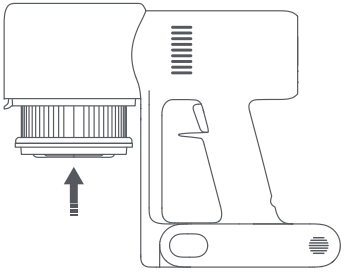

2. Znova nainštalujte prachovú nádobu.

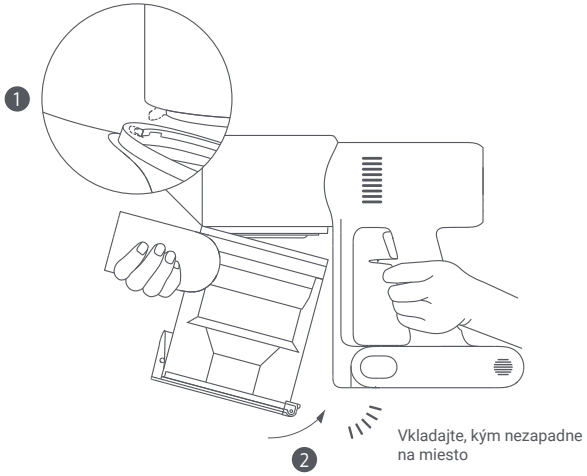

Čistenie kefovej lišty s vysokým krútiacim momentom

1. Otáčajte zámkom proti smeru hodinových ručičiek, kým sa nezastaví, a potom vyberte valčekovú kefu z lišty kefy s vysokým krútiacim momentom.

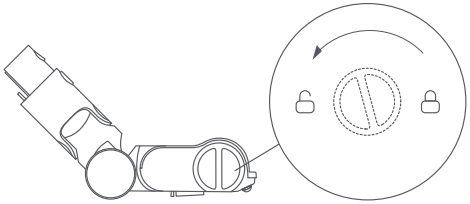

2. Pomocou nožníc odstrihnite a odstráňte všetky vlasy alebo iné nečistoty zamotané okolo valčekovej kefy. Suchou handričkou alebo papierovou utierkou zotrite prebytočný prach zo štrbiny a priehľadného plastového krytu.

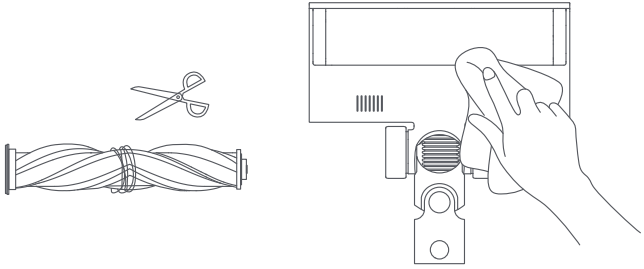

3. Po dlhšom používaní môže dôjsť k znečisteniu valčekovej kefy, ktorú treba umyť. Po umytí nechajte valčekovú kefu dôkladne vyschnúť tak, že ju postavíte na výšku na dobre vetranom mieste na dobu najmenej 24 hodín.

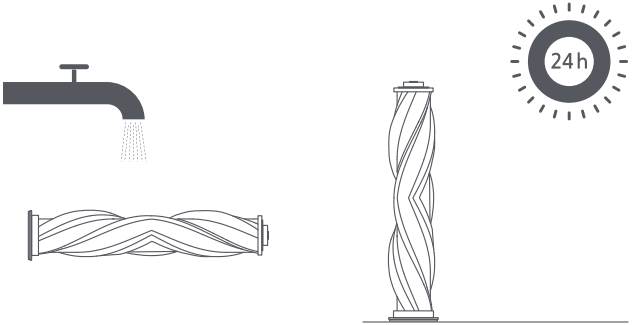

4. Uistite sa, že je valčeková kefa úplne suchá, a potom zarovnajte zámok na hornej strane valčekovej kefy 🔓 a znovu ju vložte. Otočením zámku v smere hodinových ručičiek valčekovú kefu nainštalujte na miesto 🔒.

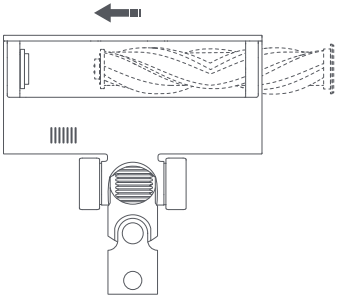

Čistenie mini elektrickej kefy

1. Pomocou vhodného nástroja otáčajte zámkom proti smeru hodinových ručičiek, kým nebudete počuť cvaknutie.

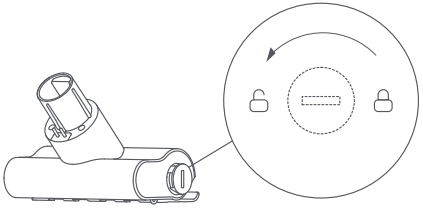

2. Po odblokovaní valčekovej kefy ju vyberte z mini elektrickej kefy a potom valčekovú kefu opláchnite a vyčistite.

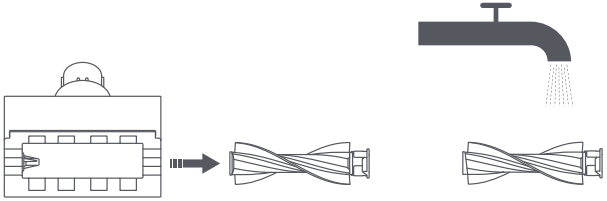

3. Po umytí nechajte valčekovú kefu dôkladne vyschnúť tak, že ju postavíte na vzpriamené miesto na dobre vetranom mieste na dobu najmenej 24 hodín.

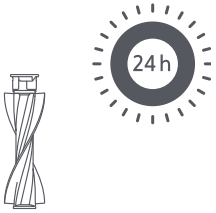

4. Hneď ako je valčeková kefa suchá, namontujte ju späť podľa opačného postupu demontáže.

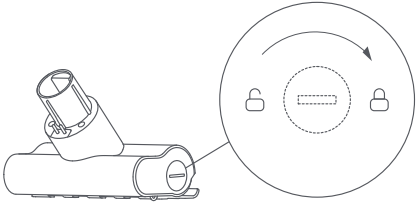

Balenie batérií

Vysávač obsahuje vyberateľnú dobíjaciu lítium-iónovú batériu, ktorá má obmedzený počet dobíjacích cyklov. Po dlhšom používaní sa môže stať, že sa batéria prestane nabíjať. Pokiaľ k tomu dôjde, znamená to, že batéria dosiahla koniec svojho životného cyklu a je potrebné ju vymeniť.

1. Stlačte tlačidlo pre uvoľnenie bloku batérie a vyberte blok batérie posunutím doprava, ako je znázornené na obrázku.
2. Nainštalujte novú batériu.

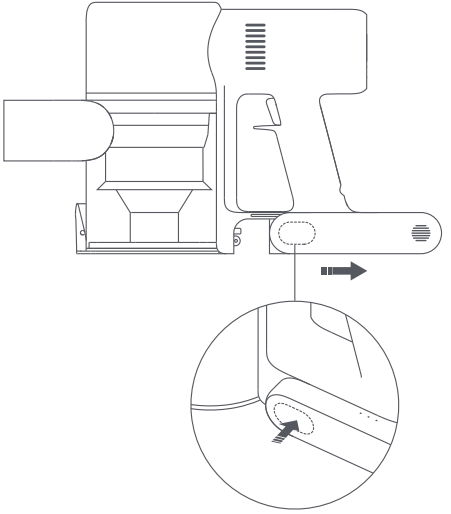

Špecifikácia

Bezdrôtový vysávač			
Model	B206	Menovité napätie	25.2 V⎓
Napätie nabíjania	30.8 V⎓	Kapacita batérie	2500 mAh (nominálna kapacita) 2400 mAh (menovitá kapacita)
Menovitý výkon	400 W	Kapacita prachovej nádoby	0,6 l
Doba nabíjania	Približne 3,5 hodiny	Čistá hmotnosť	3,4 kg
Rozmery produktu	1286 × 214 × 256 mm		
Kefová lišta s vysokým krútiacim momentom		Mini elektrická kefa	
Model	G9-01	Model	1C-02
Menovitý výkon	40 W	Menovitý výkon	20 W
Menovité napätie	25.2 V⎓	Menovité napätie	25.2 V⎓
Nabíjačka			
Výrobca	Zhongshan Baolijin Electronic Co., Ltd.	Priemerná aktívna efektívnosť	87,5 %
Model	BLJ24W308080P-V	Účinnosť pri nízkej záťaži (10 %)	77,9 %
Vstup	100–240 V~ 50/60 Hz 0.8 A	Spotreba energie bez záťaže	0.10 W
Výstup	30.8 V⎓0.8 A		
Dobíjacia lítium-iónová batéria			
Model	V2209-7S1P-BCA	Nominálna kapacita	2500 mAh
Nominálne napätie	25.2 V⎓	Menovitá kapacita	2400 mAh
Energia	60.48 Wh		

Informácie o súlade s predpismi

Vyhlásenie o zhode EÚ

My, spoločnosť Dreame (Tianjin) Information Technology Co., Ltd., týmto vyhlasujeme, že toto zariadenie je v súlade s platnými smernicami a európskymi normami a ich zmenami. Úplné znenie vyhlásenia o zhode EÚ je k dispozícii na nasledujúcej internetovej adrese: http://www.mi.com/global/service/support/declaration.html

Informácie o OEEZ

Všetky výrobky označené týmto symbolom sú odpadové elektrické a elektronické zariadenia (OEEZ podľa smernice 2012/19/EÚ), ktoré by sa nemali miešať s netriedeným domovým odpadom. Namiesto toho by ste mali chrániť ľudské zdravie a životné prostredie tým, že svoje odpadové zariadenia odovzdáte na určenom zbernom mieste na recykláciu odpadových elektrických a elektronických zariadení, ktoré určí vláda alebo miestne úrady. Správna likvidácia a recyklácia pomôže zabrániť možným negatívnym dôsledkom pre životné prostredie a ľudské zdravie. Ďalšie informácie o umiestnení aj podmienkach týchto zberných miest získate od inštalatéra alebo miestnych úradov.

Bezpečnostné opatrenia týkajúce sa batérie

- Lítiová batéria obsahuje látky, ktoré sú nebezpečné pre životné prostredie. Pred likvidáciou vysávača najskôr vyberte batériu a potom ju zlikvidujte alebo recyklujte v súlade s miestnymi zákonmi a predpismi krajiny alebo regiónu, v ktorom sa používa.
- Za nepriaznivých podmienok môže z batérie vytekať kvapalina. Vyvarujte sa kontaktu s kvapalinou, pretože môže spôsobiť podráždenie alebo popáleniny. Ak dôjde ku kontaktu, opláchnite ju vodou. Pokiaľ sa kvapalina dostane do očí, vyhľadajte lekársku pomoc.

Odstraňovanie problémov

Problém	Možná príčina	Riešenie
Vysávač nefunguje.	Je vybitý alebo má slabú batériu.	Vysávač plne nabite a pokračujte v používaní.
	Prechádza do režimu ochrany proti prehriatiu, ktorý je vyvolaný upchatím.	Odstráňte prípadné nečistoty a po vychladnutí vysávač znovu spustite.
	Jeho sací otvor alebo priechod vzduchu je upchatý.	Odstráňte prípadné zanesenie sacieho otvoru alebo priechodu vzduchu.
Sací výkon sa znižuje.	Prachová nádoba je plná a/alebo je upchatý filter.	Vyprázdnite prachovú nádobu a vyčistite filter.
	Kefová lišta s vysokým krútiacim momentom, predlžovacia tyč alebo iné diely sú zablokované.	Odstráňte prípadné nečistoty z kefovej lišty, predlžovacej tyče alebo iných častí.
Motor vydáva podivný zvuk.	Hlavný sací otvor alebo predlžovacia tyč sú zablokované.	Odstráňte prípadné upchatie hlavného sacieho otvoru alebo predlžovacej tyče.
Indikátor batérie sa počas nabíjania nerozsvieti.	Nabíjačka nie je k vysávaču pripojená.	Skontrolujte, či je nabíjačka správne zapojená.
	Batéria je plne nabitá a prešla do režimu spánku.	Vysávač je možné normálne používať.
	Ak problém pretrváva aj po vylúčení vyššie uvedených dvoch možností, obráťte sa na popredajný servis.	
Batéria sa nabíja pomaly.	Teplota batérie je príliš nízka alebo príliš vysoká.	Počkajte, až bude teplota batérie normálna, a potom pokračujte v používaní.

Popis chyby indikátora stavu batérie

Pokiaľ dôjde k chybe, vysávač prestane pracovať a indikátor začne blikať bielo. Riešenie nájdete v nižšie uvedených informáciách.

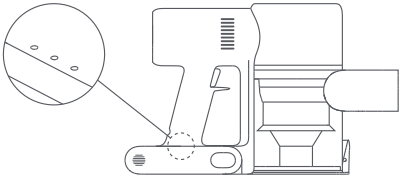

Stav indikátora	Popis indikátora	Možná príčina	Riešenie
☀ ○ ○	Prvý indikátor bliká bielo po dobu 5 sekúnd a potom zhasne.	Vybitá batéria	Nabite batériu.
☀ ☀ ○	Prvá a druhá kontrolka blikajú bielo po dobu 5 sekúnd súčasne a potom zhasnú.	Valčeková kefa sa zasekla	Pokyny na odstránenie vlasov a iných nečistôt zachytených vo valcovej kefe nájdete v časti "Čistenie kefovej lišty s vysokým krútiacim momentom" v časti Starostlivosť a údržba.
☀ ☀ ☀	Všetky tri kontrolky blikajú bielo po dobu 5 sekúnd súčasne a potom zhasnú.	Zablokovaný priechod vzduchu	Skontrolujte, či sa v prachovej nádobe, v predlžovacej tyči a/alebo v kefovej lište s vysokým krútiacim momentom nezachytili žiadne prekážky.
● ○ ○	Prvý indikátor po zapnutí vysávača svieti červeno.	Poškodená batéria	Pre zaistenie údržby kontaktujte popredajný servis.
☀ ○ ○	Pri nabíjaní vysávača bliká prvý indikátor na červeno.	Nekompatibilná nabíjačka	Na nabíjanie vysávača používajte iba originálnu nabíjačku.

- Ďalšie informácie nájdete na adrese www.mi.com.
  Vyrobené pre: Xiaomi Communications Co., Ltd.
  Výrobca: Dreame (Tianjin) Information Technology Co., Ltd. (a Mi Ecosystem company)
  Adresa: Room 2112-1-1, South District, Finance and Trade Center, No.6975 Yazhou Road, Dongjiang Bonded Port Area, Tianjin Pilot Free Trade Zone, Tianjin, China

Dovozca:
Beryko s.r.o.
Pod Vinicemi 931/2, 301 00 Plzeň
www.beryko.cz

22
PAP